nobo
Think. Share. Inspire.

Diamond Glass Desktop Board

1905265

1

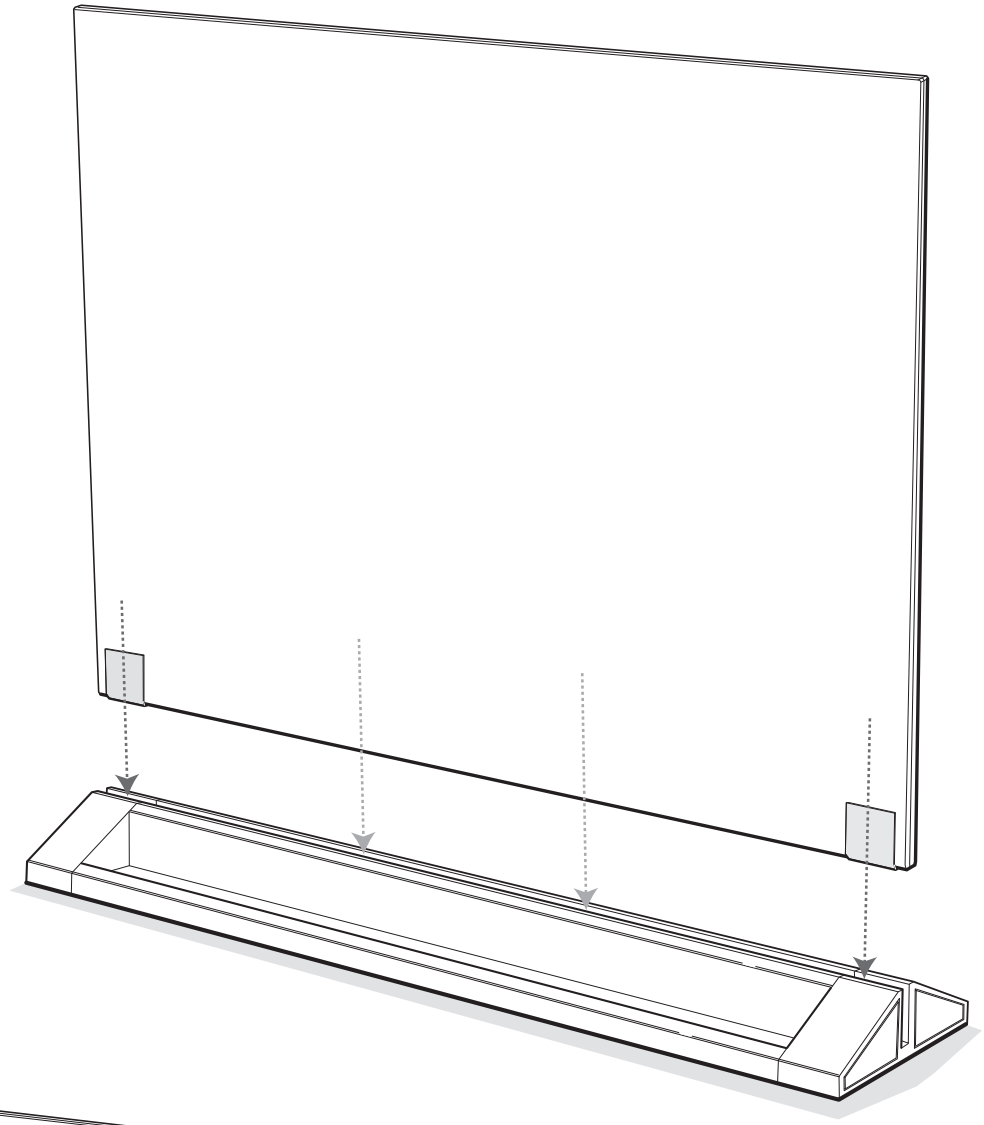

2

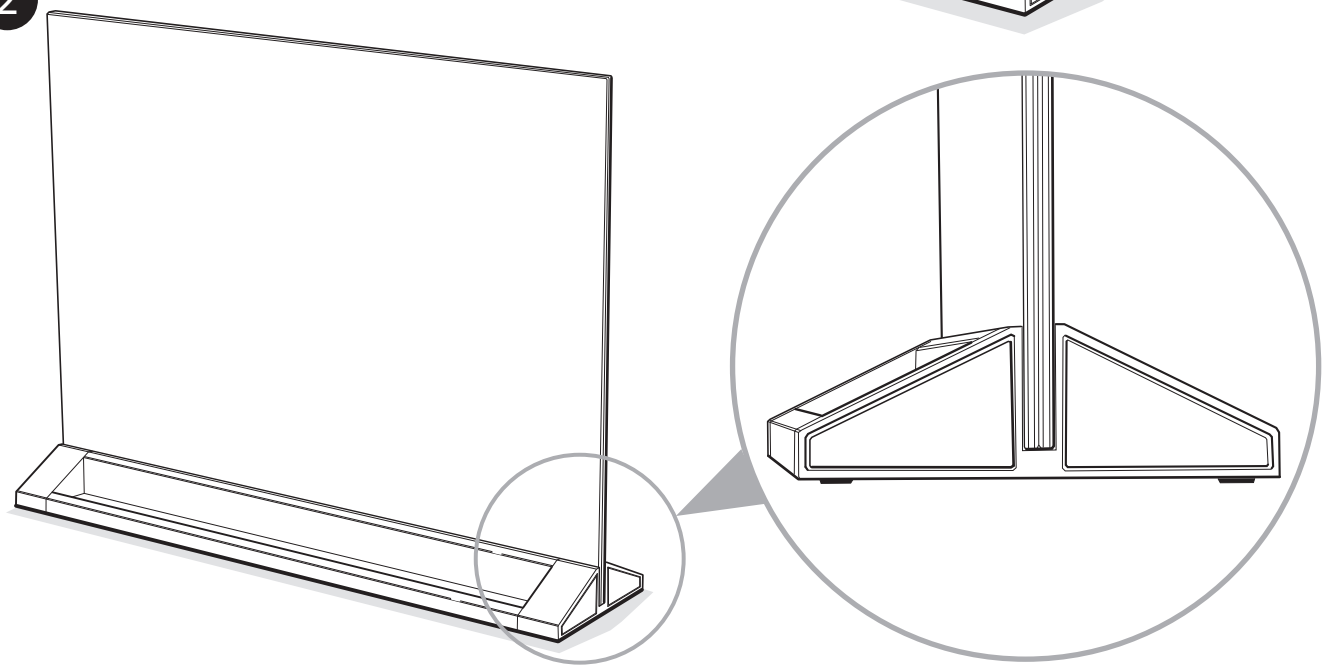

ACCO Brands Europe
Oxford House, Oxford Road, Aylesbury,
Bucks, HP21 8SZ, England.

Made in China

GB ACCO accepts no liability if the product is not assembled and used in the correct way.

F ACCO décline toute responsabilité en cas de auvais assemblage ou d'usage abusif du produit.

D Bei unsachgemäßer Montage oder zweckentfremdeter Verwendung des Produkts übernimmt ACCO keinerlei Haftung.

I ACCO non accetta nessuna responsabilità se il prodotto viene montato erroneamente o viene usato in un modo incorretto.

E ACCO no acepta ninguna responsabilidad si el producto se ha montado o usado de forma incorrecta.

NL ACCO kan niet aansprakelijk worden gesteld als het product op onjuiste wijze wordt geassembleerd of gebruikt.

S ACCO frånsagar sig allt ansvar om produkten monteras på fel sätt eller används på felaktigt sätt.

P A ACCO não aceita qualquer responsabilidade se o produto for montado ou utilizado de forma incorrecta.

PL Firma ACCO nie ponosi odpowiedzialności w przypadku nieprawidłowego zmontowania lub niewłaściwej eksploatacji produktu.

RUS Корпорация ACCO не берет на себя никакой ответственности за изделие в случаях неправильной сборки или нарушения правил эксплуатации.

CZ ACCO nepřejímá žádnou odpovědnost, je-li tento výrobek nesprávně sestaven nebo je používán nesprávným způsobem.

H Az ACCO semmilyen felelősséget nem vállal, a a terméket helytelenül szerelik össze vagy helytelenül használják.